Quick guide / Skrócona instrukcja / Kurzanleitung / Guide rapide / Краткая инструкция

953.011.0270
Version: 11.2025

AFRISO

AFRISO Sp. z o.o.
Szałsza, Kościelna 7
42-677 Czekanów
Poland / Polska / Polen /
Pologne / Польша

www.afriso.com
www.afriso.pl
www.afriso.de
www.groupeafriso.fr
www.afriso24.ru

BTU

Full operating manual / Pełna instrukcja / Vollständige Betriebsanleitung / Manuel d'utilisation complet / Полная инструкция по обслуживанию

Scan QR code / Zeskanuj kod QR / Scanne den QR-Code /
Scannez le code QR / Отсканируй QR-код →

- Risk of scalding by hot medium! Perform all installation and maintenance work after the system has cooled down.
- Risk of electric shock! Carry out all installation work after disconnecting the pump from the power supply.
- Product is equipped with a magnetic element and may cause interference - be cautious!

- Ryzyko oparzenia gorącym medium! Wszelkich czynności montażowych i konserwacyjnych należy dokonywać po uprzednim wychłodzeniu instalacji.
- Ryzyko porażenia! Wszelkich czynności montażowych dokonywać po odłączeniu pompy od zasilania.
- Produkt jest wyposażony w element magnetyczny i może spowodować zakłócenia - zachowaj ostrożność!

- Verbrennungsgefahr durch heißes Medium! Führen Sie alle Installations- und Wartungsarbeiten erst durch, wenn die Anlage abgekühlt ist.
- Gefahr eines elektrischen Schlages! Führen Sie alle Installationsarbeiten durch, nachdem Sie der Pumpe von der Stromversorgung getrennt haben.
- Das Produkt ist mit einem magnetischen Element ausgestattet und kann Störungen verursachen - Vorsicht ist geboten!

- Risque de brûlure par fluide chaud! Effectuer tous les travaux d'installation et d'entretien une fois que le système est refroidi.
- Risque d'électrocution ! Effectuez tous les travaux d'installation après avoir débranché la pompe de l'alimentation électrique.
- Le produit est équipé d'un élément magnétique et peut provoquer des interférences - la prudence est de mise !

- Опасность ожогов от горячего теплоносителя! Все работы по монтажу и техническому обслуживанию выполняйте после остывания системы.
- Опасность поражения электрическим током! Выполняйте все монтажные работы после отключения насоса от электросети.
- Продукт оснащен магнитным компонентом и может создавать помехи - соблюдайте осторожность!

Security / Bezpieczeństwo / Sicherheit / Sécurité / Безопасность

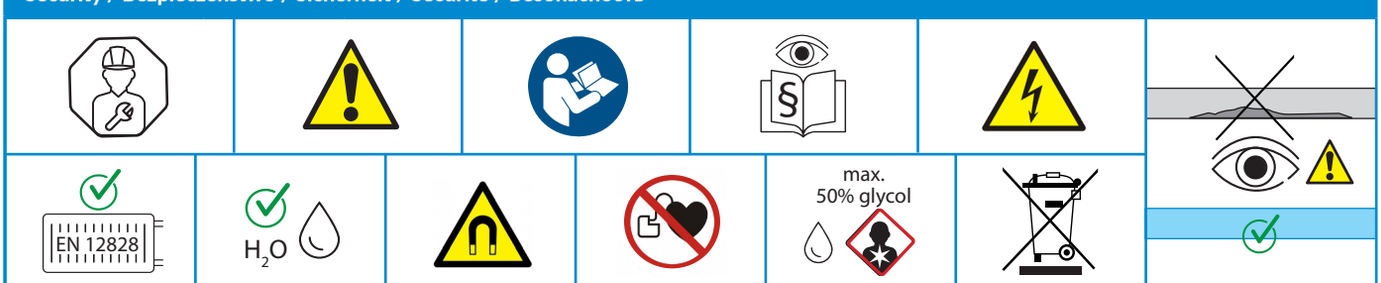

Product / Produkt / Produkt / Produit / Продукт

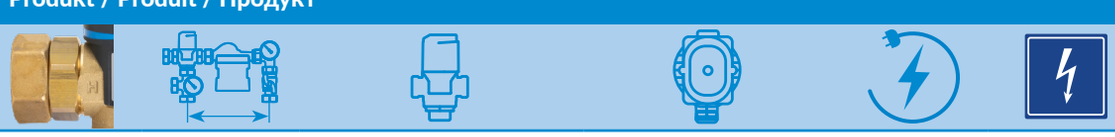

Art. #						
90 501 20	G1" F	220 mm	ATM 561, Kvs 2.5 m³/h	AFRISO APH 160 15-7/130 mm	230 V AC	45 W
90 502 20			ATM 761, Kvs 3.2 m³/h			
90 501 10			ATM 561, Kvs 2.5 m³/h	Grundfos UPM3 Auto 15-70/130 mm		52 W
90 502 00			ATM 761, Kvs 3.2 m³/h			

Construction / Budowa / Konstruktion / Vue éclatée / Конструкция

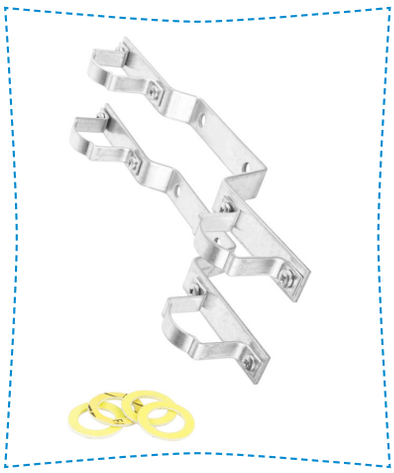

Mounting / Montaż / Montage / Montage / Монтаж

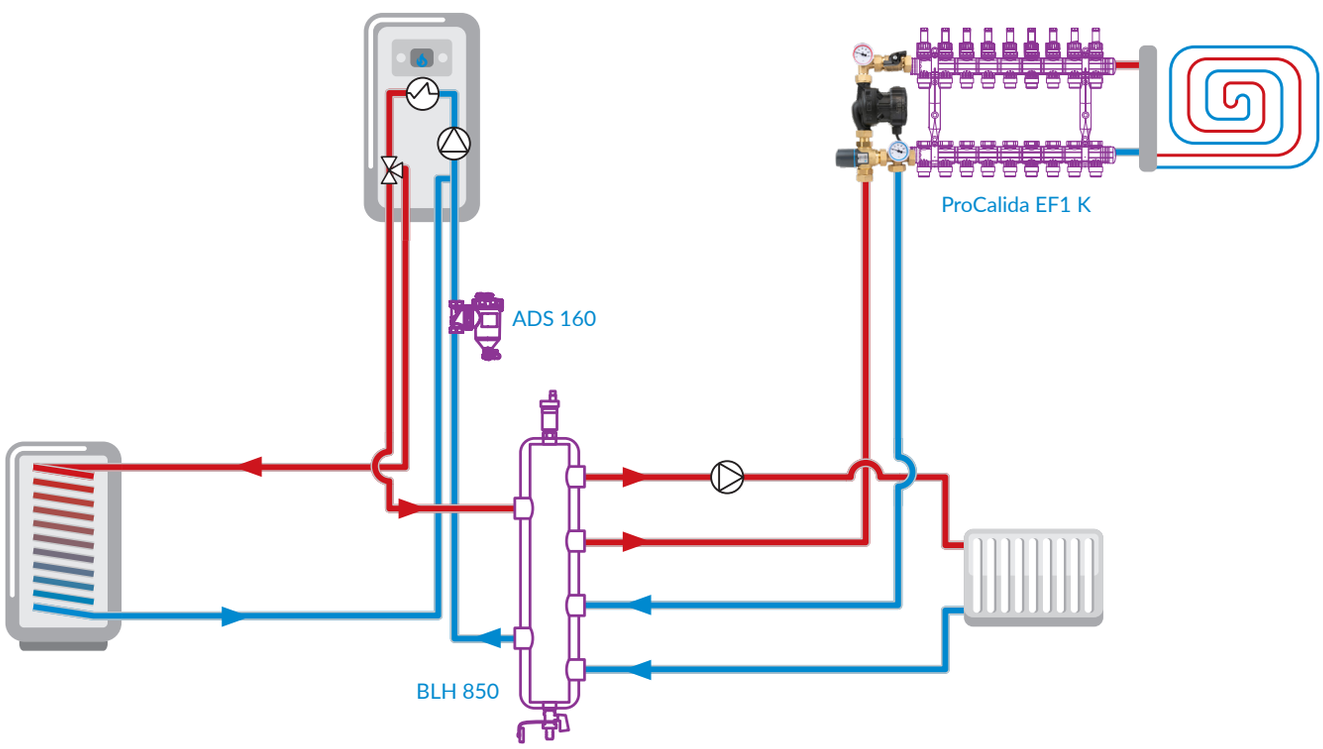

Operation / Użytkowanie / Verwendung / Utilisation / Эксплуатация

Setting	Temperature	
	ATM 561	ATM 761
1	20°C	20°C
2	25°C	25°C
3	29°C	30°C
4	33°C	34°C
5	37°C	39°C
6	43°C	43°C