CALEFFI Hydronic Solutions

www.caleffi.com

Gruppo con intercettazioni generali (versione ispezionabile) IT
Unit with main shut-off valves (inspectable version) EN
Groupe avec vannes d'arrêt générales (version inspectable) FR
Aggregat mit allgemeinen Sperrungen (inspizierbare Version) DE
Grupo con cortes generales (versión inspeccionable) ES
Grupo com interceções gerais (versão inspecionável) PT
Eenheid met algemene afsluitkleppen (controleerbare versie) NL
Группа с общими отсечными вентилями (исполнение с возможностью ревизии) RU

© Copyright 2021 Caleffi

359 series

Product range

359

359190
359190 001

Technical specification

Materials

Manifold

- Body: - 359190:	brass EN 12165 CW617N
- 359190 001:	dezincification resistant alloy CR EN 12165 CW724R
- Shut-off cartridge:	PPSU
- Seals:	EPDM
- Knob:	PA6G30
- Brackets:	PP
Box:	ABS

Performance

Medium:	potable water
Maximum working pressure:	10 bar
Working temperature range:	5–90 °C
Main connections:	adapter + clip
Outlet connections:	adapter + clip
Average internal diameter of the manifold:	15 mm
Shut-off valve Kv:	7 m^3/h
Coefficient of localized loss ξ through the outlet:	3

Dimensioni
Dimensions
Dimensions
Abmessungen
Dimensiones
Dimensões
Afmetingen
Размеры

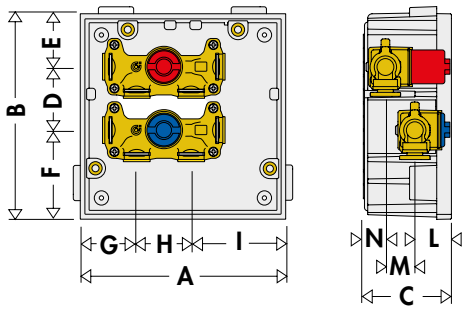

Code	A	B	C	D	E	F	G	H	I	L	M	N
359190	190	190	80	58	49	82	52	50	87	34	27	19

Componenti caratteristici

Characteristic components

Composants caractéristiques

Hauptkomponenten

Componentes característicos

Componentes característicos

Karakteristieke componenten

Характерные компоненты

	Spare parts
1	359193 / 359193 001 CW724R (hot) 359192 / 359192 001 CW724R (cold)
2	359014
3	359002
4	–
5	F0001721
6	359007

	Accessories
7	359001 \ 359001 001 CW724R
8	359002

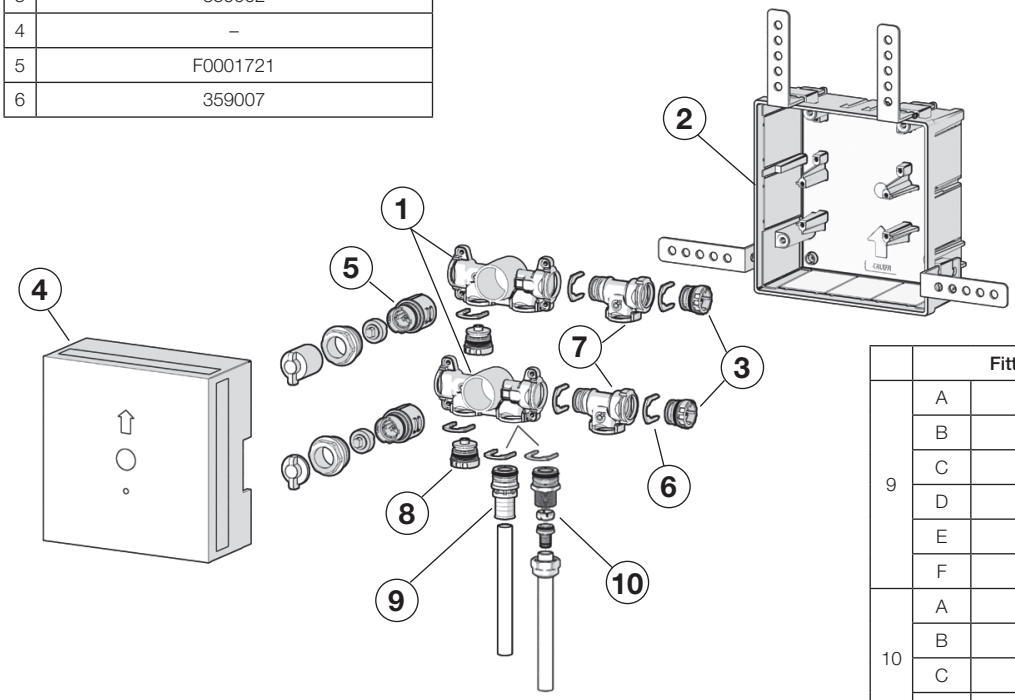

		Fittings
9	A	359024
	B	359064
	C	359025
	D	359065
	E	359066
	F	359087
10	A	359003
	B	359004
	C	359005
	D	359006

IT

Gruppo premontato corredato di:
1. Gruppo valvole
2. Cassetta di contenimento completa di supporti per collettori e staffette di fissaggio.
3. Tappi ciechi con clip di fissaggio.
4. Coperchio di protezione.

Ricambi
5. Cartuccia per intercettazioni generali
6. Clip di fissaggio

Accessori
7. Tee con clip di fissaggio
8. Tappo cieco con clip di fissaggio

Raccordi
9. A - Racc. a pressare 16 x 2 con clip di fissaggio
   B - Racc. a pressare 20 x 2 con clip di fissaggio
   C - Racc. a pressare 16 x 2,25 con clip di fissaggio
   D - Racc. a pressare 20 x 2,25 con clip di fissaggio
   E - Racc. a pressare 20 x 2,5 con clip di fissaggio
   F - Racc. a pressare 26 x 3 con clip di fissaggio
10. A - Racc. 23 p.1,5 con clip di fissaggio
    B - Racc. 1/2” sede piana Ø 13 con clip di fissaggio
    C - Racc. 3/4” sede piana Ø 18 con clip di fissaggio
    D - Racc. 3/4” Euroconus Ø 18 con clip di fissaggio

EN

Pre-assembled unit supplied with:
1. Valve unit
2. Box for manifolds with manifold supports and mounting brackets.
3. Blank plugs with fixing clips.
4. Closing cover.

Spare parts
5. Main shut-off cartridge
6. Fixing clips

Accessories
7. Tee with fixing clip
8. Blank plug with fixing clip

Fittings
9. A - Press fitting, 16 x 2 with fixing clip
   B - Press fitting, 20 x 2 with fixing clip
   C - 16 x 2,25 press-fitting with fixing clip
   D - 20 x 2,25 press-fitting with fixing clip
   E - 20 x 2,5 press-fitting with fixing clip
   F - 26 x 3 press-fitting with fixing clip
10. A - 23 p.1,5 fitting with fixing clip
    B - 1/2” Ø 13 flat seat fitting with fixing clip
    C - 3/4” Ø 18 flat seat fitting with fixing clip
    D - 3/4” Euroconus Ø 18 fitting with fixing clip

FR

Groupe pré-assemblé comprenant :
1. Groupe vannes
2. Coffret avec supports pour collecteurs et étriers de fixation.
3. Bouchons pleins avec clip de fixation.
4. Couvercle de fermeture.

Pièces de rechange
5. Cartouche pour vannes d'arrêt générales
6. Clip de fixation

Accessoires
7. té avec clip de fixation
8. bouchon avec clip de fixation

Raccords
9. A - racc. à sertir 16 x 2 avec clip de fixation
B - racc. à sertir 20 x 2 avec clip de fixation
C - Racc. à sertir 16 x 2,25 avec clip de fixation
D - Racc. à sertir 20 x 2,25 avec clip de fixation
E - Racc. à sertir 20 x 2,5 avec clip de fixation
F - Racc. à sertir 26 x 3 avec clip de fixation
10. A - Racc. 23 p.1,5 avec clip de fixation
B - Racc. 1/2" portée plate Ø 13 avec clip de fixation
C - Racc. 3/4" portée plate Ø 18 avec clip de fixation
D - Racc. 3/4" Euroconus Ø 18 avec clip de fixation

DE

Vormontierte Armatur bestehend aus:
1. Ventilarmatur
2. Verteilerschrank mit Halterungen und kleinen Haltebügeln für Verteiler.
3. Blindstopfen mit Sicherungsclip.
4. Verschlussdeckel.

Ersatzteile
5. Einsatz für Absperrventile
6. Sicherungsclip

Zubehör
7. T-Stück mit Sicherungsclip
8. Blindstopfen mit Sicherungsclip

Anschlüsse
9. A - Druckverschr. Ø 16 x 2 mit Sicherungsclip
B - Druckverschr. Ø 20 x 2 mit Sicherungsclip
C - Druckanschluss 16 x 2,25 mit Sicherungsclip
D - Druckanschluss 20 x 2,25 mit Sicherungsclip
E - Druckanschluss 20 x 2,5 mit Sicherungsclip
F - Druckanschluss 26 x 3 mit Sicherungsclip
10. A - Anschluss 23 S.1,5 mit Sicherungsclip
B - Anschluss 1/2" Flachsitz Ø 13 mit Sicherungsclip
C - Anschluss 3/4" Flachsitz Ø 18 mit Sicherungsclip
D - Anschluss 3/4" Euroconus Ø 18 mit Sicherungsclip

ES

Grupo premontado compuesto de:
1. Grupo válvulas
2. Caja de alojamiento con soportes para colectores y soportes de fijación.
3. Tapones ciegos con clip de fijación.
4. Tapa de cierre.

Recambios
5. Cartucho para cortes generales
6. Clip de fijación

Accesorios
7. T con clip de fijación
8. Tapón ciego con clip de fijación

Racores
9. A - Racor prensado 16 x 2 con clip de fijación
B - Racor prensado 20 x 2 con clip de fijación
C - Racor prensado 16 x 2,25 con clip de fijación
D - Racor prensado 20 x 2,25 con clip de fijación
E - Racor prensado 20 x 2,5 con clip de fijación
F - Racor prensado 26 x 3 con clip de fijación
10. A - Racor 23 p.1,5 con clip de fijación
B - Racor 1/2" asiento plano Ø 13 con clip de fijación
C - Racor 3/4" asiento plano Ø 18 con clip de fijación
D - Racor 3/4" Euroconus Ø 18 con clip de fijación

PT

Grupo pré-montado equipado com:
1. Grupo de válvulas
2. Caixa com suportes para coletores e braçadeiras de fixação.
3. Tampões cegos com clip de fixação.
4. Tampa de fecho.

Peças de substituição
5. Cartucho para interceções gerais
6. Clip de fixação

Acessórios
7. tê com clip de fixação
8. tampão cego com clip de fixação

Adaptadores
9. A - adapt. de cravar 16 x 2 com clip de fixação
B - adapt. de cravar 20 x 2 com clip de fixação
C - adapt. de cravar 16 x 2,25 com clip de fixação
D - adapt. de cravar 20 x 2,25 com clip de fixação
E - adapt. de cravar 20 x 2,5 com clip de fixação
F - adapt. de cravar 26 x 3 com clip de fixação
10. A - adapt. 23 p.1,5 com clip de fixação
B - adapt. 1/2" sede plana Ø 13 com clip de fixação
C - adapt. 3/4" sede plana Ø 18 com clip de fixação
D - adapt. 3/4" Euroconus Ø 18 com clip de fixação

NL

Voorgemonteerde groep uitgerust met:
1. Groep ventielen
2. Kast met steunen voor verdelers en bevestigingsbeugels.
3. Blindstoppen met bevestigingsklemmen.
4. Afsluitdeksel.

Vervangingsonderdelen
5. Patroon voor hoofdafsluiters
6. Bevestigingsklem

Toebehoren
7. T-stuk met bevestigingsklem
8. blindstop met bevestigingsklem

Aansluitingen
9. A - perskoppeling 16 x 2 met bevestigingsklem
B - perskoppeling 20 x 2 met bevestigingsklem
C - Perskoppeling 16 x 2,25 met bevestigingsklem
D - Perskoppeling 20 x 2,25 met bevestigingsklem
E - Perskoppeling 20 x 2,5 met bevestigingsklem
F - Perskoppeling 26 x 3 met bevestigingsklem
10. A - Koppeling 23 p.1,5 met bevestigingsklem
B - Koppeling 1/2" vlakke zitting Ø 13 met bevestigingsklem
C - Koppeling 3/4" vlakke zitting Ø 18 met bevestigingsklem
D - Koppeling 3/4" Euroconus Ø 18 met bevestigingsklem

RU

Предварительно собранный узел, в состав которого входят:
1. Группа клапанов
2. Монтажная коробка в комплекте с держателями для коллекторов и крепежными кронштейнами.
3. Глухие заглушки с крепежными скобами.
4. Защитная крышка.

Запчасти
5. Картридж для общих отсечных вентилей
6. Крепежная скоба

Принадлежности
7. Тройник с крепежной скобой
8. Глухая заглушка с крепежной скобой

Фитинги
9. A - обжимной фитинг 16 x 2 с крепежной скобой
B - обжимной фитинг 20 x 2 с крепежной скобой
C - Обжимной фитинг 16 x 2,25 с крепежной скобой
D - Обжимной фитинг 20 x 2,25 с крепежной скобой
E - Обжимной фитинг 20 x 2,5 с крепежной скобой
F - Обжимной фитинг 26 x 3 с крепежной скобой
10. A - Фитинг 23 p.1,5 с крепежной скобой
B - Фитинг 1/2" с плоским седлом Ø 13 с крепежной скобой
C - Фитинг 3/4" с плоским седлом Ø 18 с крепежной скобой
D - Фитинг 3/4" Евроконус Ø 18 с крепежной скобой

Installazione
Installation
Installation
Installation
Instalación
Instalação
Installatie
Установка

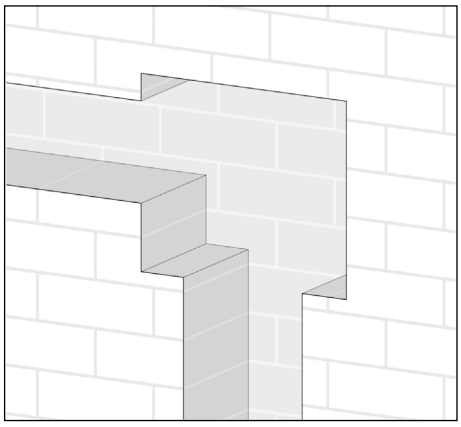

1. Predisporre la parete all'installazione.
1. Prepare the wall for installation.
1. Préparer le mur pour l'installation.
1. Die Wand für die Installation vorbereiten.
1. Prepare la pared para la instalación.
1. Preparar a parede para a instalação.
1. Maak de wand klaar voor installatie.
1. Подготовьте стену к установке.

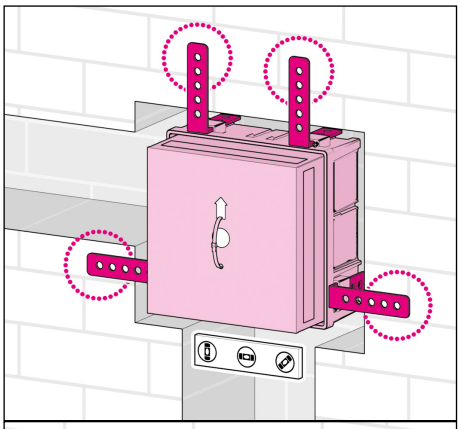

2. a - Posizionare la cassetta comprensiva di coperchio di protezione e fissare le staffe
2. a - Position the box complete with protection cover and secure the brackets
2. a - Installer le coffret avec le couvercle de protection et fixer les étriers.
2. a - Den Verteilerschrank mit dem Schutzdeckel positioneren und die Bügel fixieren
2. a - Coloque la caja con la tapa de protección y fije los soportes
2. a - Posicionar a caixa com a tampa de proteção e fixar os suportes
2. a - Plaats de kast, inclusief de beschermkap, en bevestig de beugels
2. a - Установите шкаф в комплекте с защитной крышкой и прикрепите кронштейны

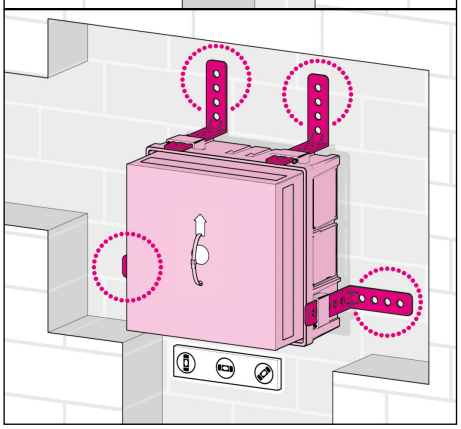

Le staffe possono essere orientate al bisogno.
Orient the brackets as required.
Orienter les étriers selon les besoins.
Die Bügel können nach Bedarf ausgerichtet werden.
Los soportes se pueden orientar según sea necesario.
Os suportes podem ser orientados conforme necessário.
De beugels kunnen naar behoefte worden gedraaid.
Кронштейны можно развернуть в соответствии с необходимостью.

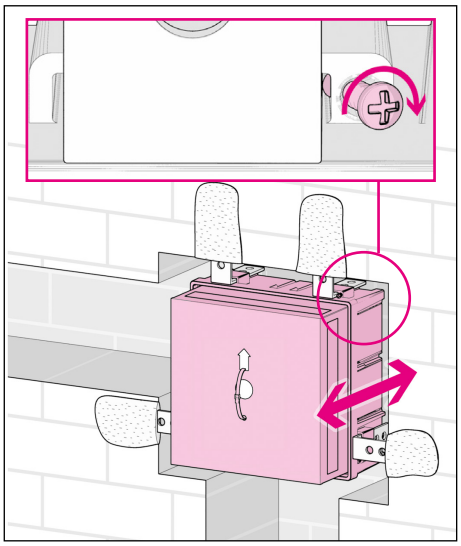

2. b - Regolare la profondità della cassetta solidale al coperchio.
Bloccare le staffe sulla cassetta con le apposite viti in dotazione.
2. b - Adjust the box depth together with the cover.
Secure the brackets to the box with the screws provided.
2. b - Régler la profondeur du coffret solidaire du couvercle.
Bloquer les étriers sur le coffret à l'aide des vis fournies.
2. b - Die Tiefe des Verteilerschranks mit dem Deckel abstimmen.
Die Bügel am Verteilerschrank mit den entsprechenden Schrauben aus dem Lieferumfang fixieren.
2. b - Regule el fondo de la caja con la tapa.
Fije los soportes a la caja con los tornillos suministrados.
2. b - Regular a profundidade da caixa em conjunto com a tampa.
Bloquear os suportes na caixa com os parafusos fornecidos para o efeito.
2. b - Regel de diepte van de verdelerkast die met het afsluitdeksel is verbonden.
Blokkeer de beugels op de verdelerkast met de bijgeleverde schroeven.
2. b - Отрегулируйте глубину установки коробки в комплекте с крышкой.
Прикрепите кронштейны к коробке соответствующими винтами, входящими в комплект поставки.

ATTENZIONE
CAUTION
ATTENTION
ACHTUNG
ATENCIÓN
ATENÇÃO
LET OP
ВНИМАНИЕ!

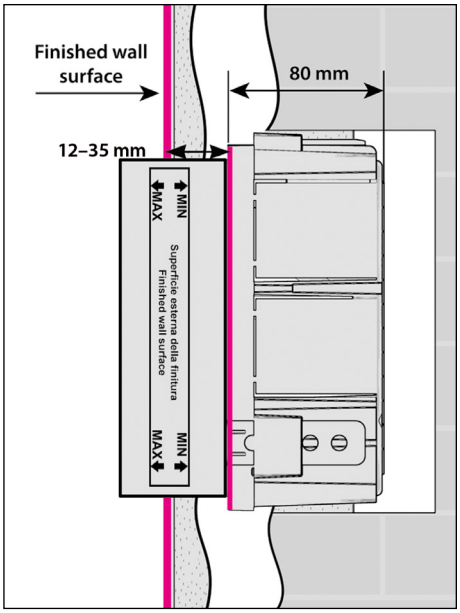

NB - Range di incasso 12–35 mm (filo cassetta - finitura parete).
NB - Recess range 12–35 mm (box edge - wall finish).
NB - Plage d'encastrement 12 à 35 mm (coffret affleurant - finition mur).
N.B. - Einbaubereich 12–35 mm (Verteilerschrank bündig - Wandoberfläche).
NOTA - Rango de empotrado de 12 a 35 mm (ras de caja - acabado pared).
NOTA - Intervalo de encaixe 12–35 mm (armação caixa - acabamento parede).
NB- Inbouwbereik 12–35 mm (rand verdelerkast - wandafwerking).
ПРИМЕЧАНИЕ: Диапазон глубины встраивания 12–35 мм (край коробки - поверхность стены с чистовой отделкой).

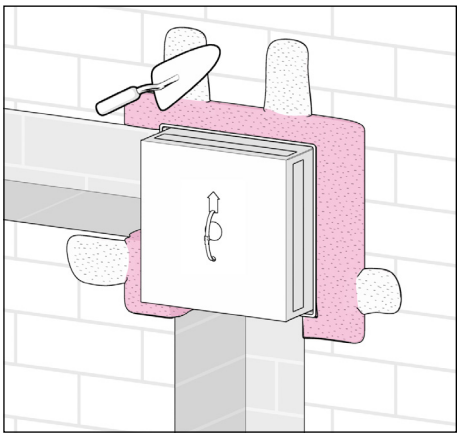

3. Completare le opere murarie.
3. Complete the masonry work.
3. Compléter les travaux de maçonnerie.
3. Die Maurerarbeiten abschließen.
3. Complete los trabajos de albañilería.
3. Concluir as obras de alvenaria.
3. Voltooi het metselwerk.
3. Завершите работы по установке коробки в стену.

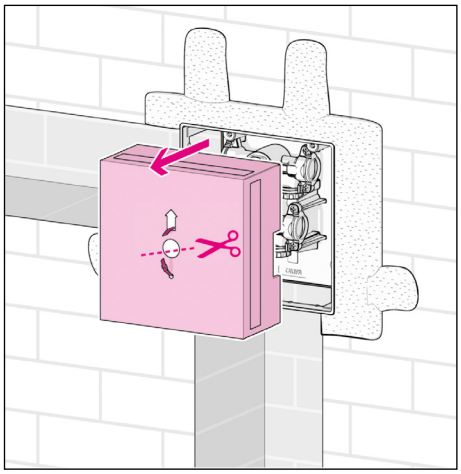

4 - Rimuovere il coperchio di protezione dalla cassetta, **avendo cura di conservarlo.**
4 - Remove the protection cover from the box, **taking care to keep it.**
4 - Retirer le couvercle de protection du coffret **et le conserver soigneusement.**
4 - Den Schutzdeckel des Verteilerschranks entfernen **und aufbewahren.**
4 - Quite la tapa de protección de la caja y **guárdela.**
4 - Remover a tampa de proteção da caixa, **reservando-a.**
4 - Verwijder de beschermkap van de verdelerkast **en bewaar hem.**
4 - Снимите защитную крышку с коробки и **сохраните ее.**

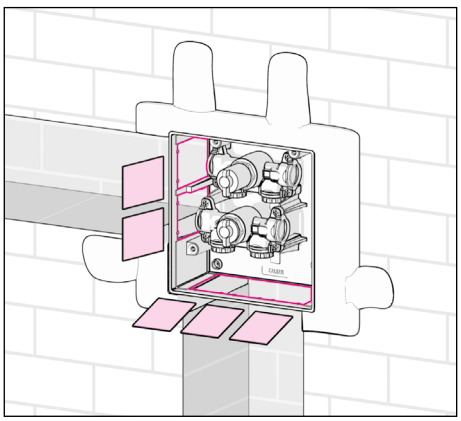

5. Rimuovere le alette esterne per permettere il passaggio delle tubazioni.
5. Remove the external tabs to allow the pipes to pass.
5. Enlever les ailettes extérieures pour permettre le passage des tuyauteries.
5. Die äußeren Seitenteile entfernen, um den Durchgang der Rohrleitungen zu ermöglichen
5. Quite las aletas externas para poder pasar los tubos.
5. Remover as abas externas para permitir a passagem da tubagem.
5. Verwijder de buitenste bladen, zodat de leidingen kunnen worden doorgevoerd.
5. Удалите наружные лепестки для прохода трубопроводов.

OPZIONALE
OPTIONAL
EN OPTION
OPTIONAL
OPCIONAL
OPCIONAL
OPTIE
ОПЦИЯ

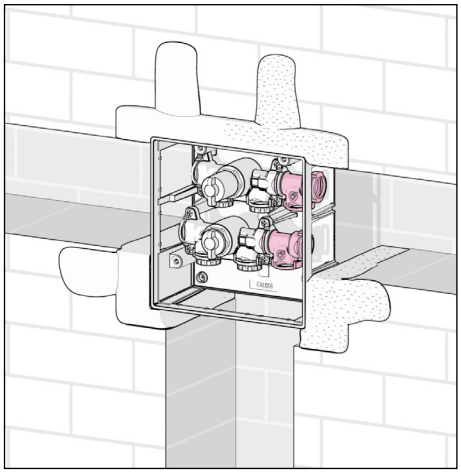

Aggiunta derivazione - In caso di necessità è possibile installare un Tee di espansione per una derivazione aggiuntiva.
Adding an outlet - If needed, an expansion tee can be installed to provide an additional outlet.
Ajout d'une dérivation - En cas de besoin, il est possible d'installer un té d'extension pour une dérivation supplémentaire.
Abgang hinzufügen - Bei Bedarf kann ein T-Stück zur Erweiterung für einen zusätzlichen Abgang angeschlossen werden.
Añadido de una salida - Si es necesario, es posible instalar una T de expansión para una salida adicional.
Adicionar derivação - Se necessário, é possível instalar um tê de expansão para uma derivação adicional.
Toevoeging van aftakking - Zo nodig kan een uitbreidend T-stuk worden gemonteerd voor een extra aftakking.
Дополнительный отвод- В случае необходимости можно установить расширительный тройник для подсоединения дополнительного отвода.

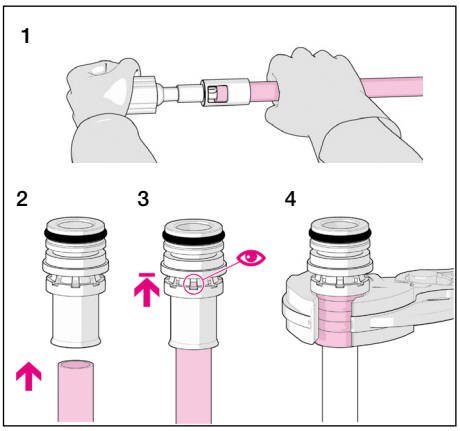

6 - Innestare i raccordi sulla tubazione;
6a - Raccordi a pressare (vedere foglio istruzioni raccordo).
6 - Install the fittings on the pipe;
6a - Press fittings (see the fitting instruction sheet).
6 - Emmancher les raccords sur la tuyauterie ;
6a - Raccords à sertir (consulter la notice d'instructions du raccord).
6 - Die Verschraubungen auf das Rohr setzen;
6a - Druckverschraubungen (siehe Anleitungsblatt der Verschraubung).
6 - Conecte los racores al tubo;
6a - Racores prensados (consulte la hoja de instrucciones del racor).
6 - Encaixar os adaptadores na tubagem;
6a - Adaptadores de cravar (ver manual de instruções do adaptador).
6 - Maak de koppelingen vast aan de leiding;
6a - Perskoppelingen (zie instructieblad koppeling).
6 - Установите фитинги на трубу;
6a - Обжимные фитинги (см. инструкцию, прилагаемую к фитингу).

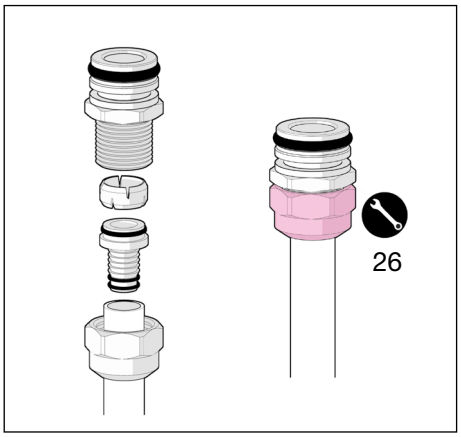

6b - Raccordi a compressione (vedere foglio istruzioni raccordo).
6b - Compression fittings (see the fitting instruction sheet).
6b - Raccords à compression (consulter la notice d'instructions du raccord).
6b - Druckverschraubungen (siehe Anleitungsblatt der Verschraubung).
6b - Racores de compresión (consulte la hoja de instrucciones del racor).
6b - Adaptadores de compressão (ver manual de instruções do adaptador).
6b - Compressiekoppelingen (zie instructieblad koppeling).
6b - Компрессионные фитинги (См. инструкцию, прилагаемую к фитингу).

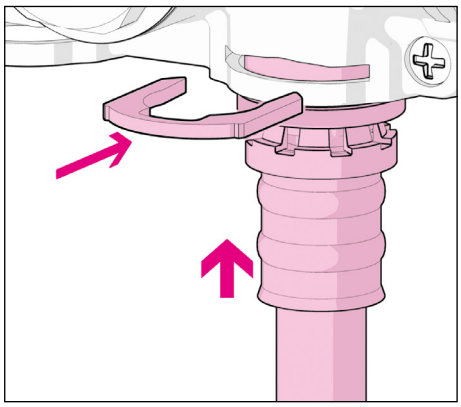

7. Fissare le tubazioni al collettore con le apposite clip in dotazione
7. Fasten the pipes to the manifold with the clips provided
7. Fixer les tuyauteries au collecteur à l'aide des clips fournis
7. Die Rohrleitungen mit den entsprechenden Clips aus dem Lieferumfang am Verteiler befestigen.
7. Fije los tubos al colector con los clips suministrados.
7. Fixar a tubagem ao coletor com os respetivos clips fornecidos.
7. Bevestig de leidingen aan de verdeler met de bijgeleverde bevestigingsklemmen
7. Прикрепите трубы к коллектору с помощью предназначенных для этой цели скоб, входящих в комплект поставки

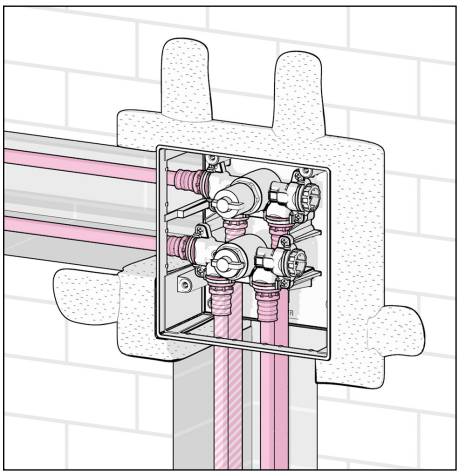

8. Ripetere l'operazione per tutte le derivazioni ed eventuale ricircolo.
8. Repeat the procedure for all the outlets and any recirculation.
8. Répéter l'opération pour toutes les dérivations et pour l'éventuel circuit de bouclage.
8. Den Vorgang für alle anderen Abgängen und die mögliche Zirkulation wiederholen.
8. Repita la operación para todas las salidas y posible recirculación.
8. Repetir a operação para todas as derivações e eventual recirculação.
8. Herhaal deze handeling voor alle aftakkingen en de eventuele recirculatieleiding.
8. Повторите эту операцию для всех отводов и - при его наличии - для контура рециркуляции.

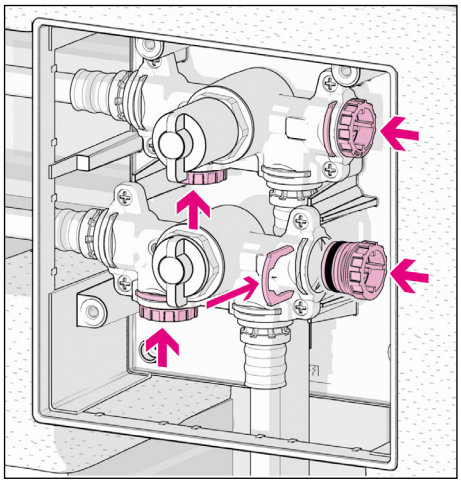

9. Nel caso in cui non vengano utilizzate le derivazioni o ricircoli, si dovranno utilizzare gli appositi tappi di chiusura.
9. If the outlets or recirculation are not used, close them with the dedicated plugs.
9. Si les dérivations ou les circuits de bouclage ne sont pas utilisés, les fermer avec les bouchons prévus à cet effet.
9. Sollten keine Abgänge oder Zirkulationen genutzt werden, sind die entsprechenden Verschlüsse zu verwenden.
9. Si no se utilizan las salidas o recirculaciones, se deberán cerrar con los correspondientes tapones.
9. Caso não sejam utilizadas derivações ou recirculação, devem utilizar-se as tampas de fecho apropriadas.
9. Als de aftakkingen of recirculatieleidingen niet worden gebruikt, moeten de speciale afsluitdoppen worden toegepast.
9. В случае, когда не используются отводы или контуры рециркуляции, необходимо использовать соответствующие заглушки.

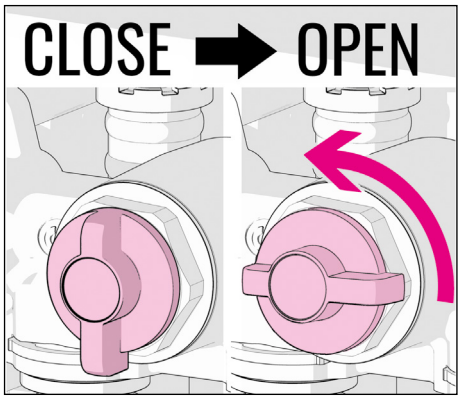

10. Aprire le valvole di intercettazione.
10. Open the shut-off valves.
10. Ouvrir les vannes d'arrêt.
10. Die Absperrventile öffnen.
10. Abra las válvulas de corte.
10. Abrir as válvulas de interceção.
10. Open de afsluiters.
10. Откройте отсечные вентили.

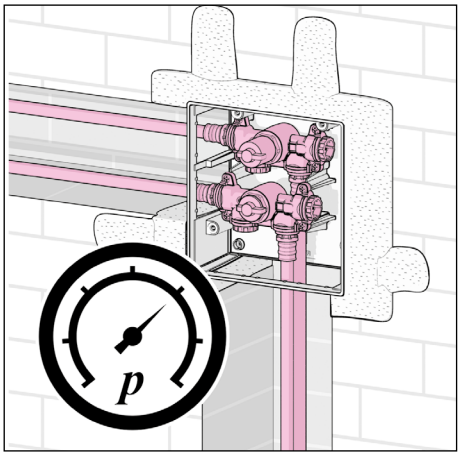

11. Effettuare la prova di tenuta dell'impianto secondo normativa vigente.
11. Carry out the system leakage test in accordance with current legislation.
11. Procéder au test d'étanchéité de l'installation conformément aux normes en vigueur.
11. Die Dichtheitsprüfung der Anlage gemäß der geltenden Vorschrift durchführen.
11. Efectúe la prueba de estanqueidad de la instalación según la reglamentación vigente.
11. Efetuar o teste de vedação da instalação em conformidade com as normas em vigor.
11. Voer de afdichtingstest van de installatie uit volgens de geldende wetgeving.
11. Произведите испытание системы на герметичность в соответствии с действующими нормативами.

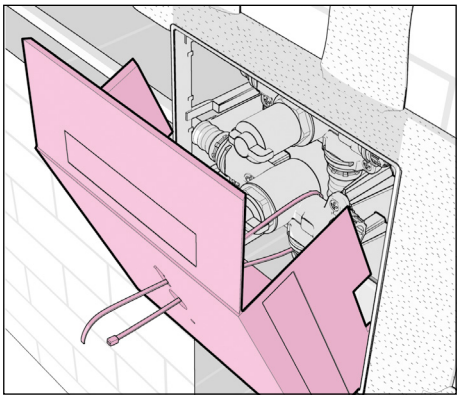

12. Riposizionare il coperchio di protezione.
12. Refit the closing cover.
12. Remettre en place le couvercle de fermeture.
12. Den Verschlussdeckel wieder anbringen.
12. Coloque la tapa de cierre.
12. Voltar a colocar a tampa de fecho.
12. Plaats het afsluitdeksel.
12. Установите на место защитную крышку.

ATTENZIONE
CAUTION
ATTENTION
ACHTUNG
ATENCIÓN
ATENÇÃO
LET OP
ВНИМАНИЕ!

13 - Completare le opere di finitura rispettando il range indicato sul coperchio di protezione.
13 - Complete the finishing work, observing the range specified on the protection cover.
13 - Procéder aux finitions en respectant les indications sur le couvercle de protection.
13 - Die Abschlussarbeiten fertigstellen und dabei den auf dem Schutzdeckel angegebenen Bereich berücksichtigen.
13 - Realice los trabajos de acabado respetando el rango indicado en la tapa de protección.
13 - Concluir os trabalhos de acabamento respeitando o intervalo indicado na tampa de proteção.
13 - Voltooi de afwerking en houd daarbij rekening met het bereik dat op de beschermkap is gemeld.
13 - Завершите отделочные работы, соблюдая допустимые расстояния, указанные на защитной крышке.

ATTENZIONE
CAUTION
ATTENTION
ACHTUNG
ATENCIÓN
ATENÇÃO
LET OP
ВНИМАНИЕ!

Rispettare le note di sicurezza del foglio istruzione 68459 in confezione.
Observe the safety notes on instruction sheet 68459 in the pack.
Respecter les consignes de sécurité de la notice d'instructions 68459 présente dans l'emballage.
Die Sicherheitshinweise des Anleitungsblatts 68459 in der Verpackung beachten.
Respete las notas de seguridad de la hoja de instrucciones 68459 incluida en el embalaje.
Respeitar as notas de segurança do manual de instruções 68459 incluído na embalagem.
Volg de veiligheidsnotities van het instructieblad 68459 in de verpakking.
Придерживайтесь указаний по безопасности, приведенных в инструкции № 68459, входящей в комплект поставки.